DIN 936, Sechskantmutter mit Regelgewinde, flach, M 36, 17 H, blank

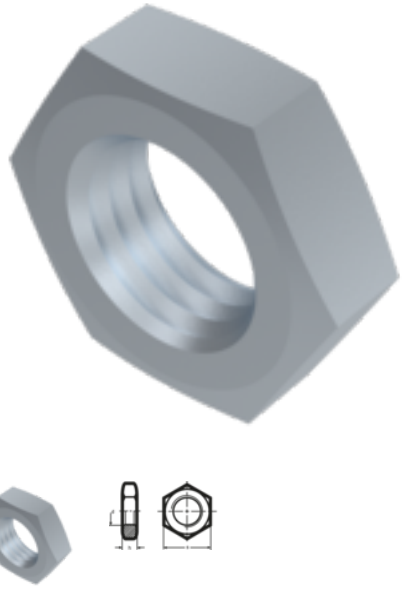

Artikel-Nr.
14093636

Gewicht in kg
0

Zolltarifnummer
73181699

Material
Stahl

Güte
17 H

Beschichtung
blank

Durchmesser
36 mm

Produktdetails

Regelgewinde, flach.

Material	Stahl
Kraftangriff Typ	Außensechskant
Höhe h	14 mm
Norm	DIN 936
Durchmesser	36 mm
Güte	17 H
Kraftangriff s	SW 55
Beschichtung	blank
Durchmesser d	36 mm

Hinweise

Norm wurde zurückgezogen ohne Ersatz. Ähnlich DIN 936.

Keller & Kalmbach GmbH & Co. KG • Siemensstraße 19 • 85716 Unterschleißheim • + 49 (0) 89 / 83 95 0 • info@keller-kalmbach.com www.keller-kalmbach.de

Artikelvarianten

Beschichtung	blank	verzinkt, dickschicht, 8 µm, Zn8/Cn/T2 µ0,12 - 0,18	verzinkt, standard, 5 µm, Zn5/An/T0
Durchmesser (mm)			
4			•
18	•		•
20	•	•	•
22			•
24	•		•
27	•		•
30	•		•
33			•
36	•		•
42	•		
56	•		
60	•		

Keller & Kalmbach GmbH & Co. KG • Siemensstraße 19 • 85716 Unterschleißheim • + 49 (0) 89 / 83 95 0 • info@keller-kalmbach.com www.keller-kalmbach.de