Sicherheitsmutter - Abreißmutter, M 5, A2, SW 8

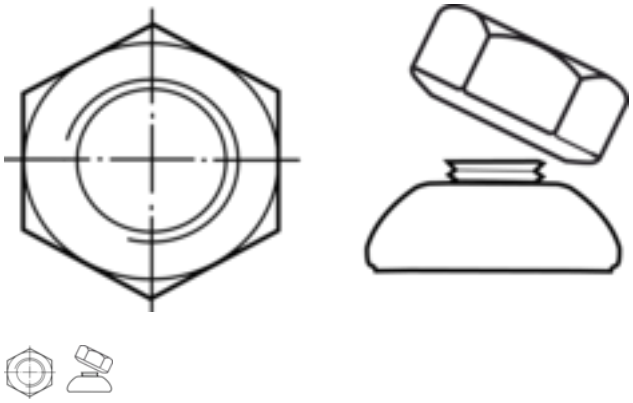

Artikel-Nr.
5290065

Gewicht in kg
0

Zolltarifnummer
73181639

Durchmesser
5 mm

Produktdetails

Material	Edelstahl
Kraftangriff Typ	Außensechskant
Norm	Abreißmuttern
Durchmesser	5 mm
Güte	A2
Kraftangriff s	SW 8
Beschichtung	blank
Durchmesser d	5 mm

Artikelvarianten

Artikel Nr.	Durchmesser (mm)
5290064	4
5290065	5
5290066	6
5290068	8
52900610	10
52900612	12
W0154BGAA16	16

Keller & Kalmbach GmbH & Co. KG • Siemensstraße 19 • 85716 Unterschleißheim • + 49 (0) 89 / 83 95 0 • info@keller-kalmbach.com www.keller-kalmbach.de