Cartec PSA Ringöse 900X für 2 Pers. M16x24

Artikel-Nr.
74190016

Gewicht in kg
0

Zolltarifnummer
73159000

Gewindedurchmesser
M 16

Gewindelänge
24 mm

Anzahl zugelassene Personen
2

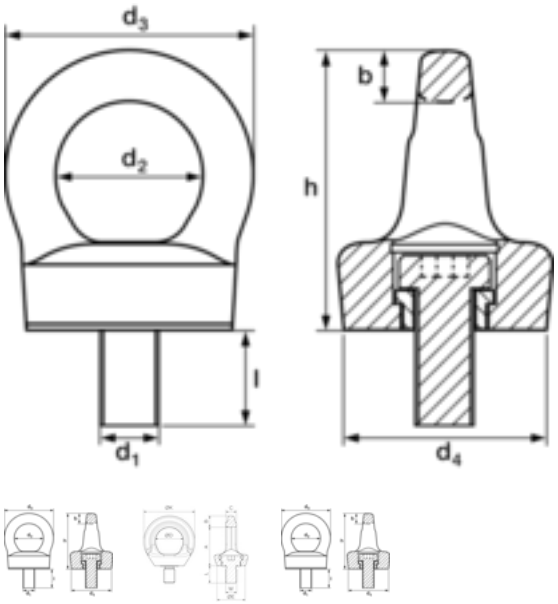

Produktdetails

Gewindelänge	24 mm
Tragfähigkeit kg	150 kg
Gewindedurchmesser	M 16
Breite b	14,5
Anwendungstyp Anschlagpunkte	PSA
Durchmesser d2	35 mm
Durchmesser d4	36.5 mm
Anzahl zugelassene Personen	2
Durchmesser d3	64.5 mm
Durchmesser d1	16 mm
Höhe H	64

Eigenschaften

Keller & Kalmbach GmbH & Co. KG • Siemensstraße 19 • 85716 Unterschleißheim • + 49 (0) 89 / 83 95 0 • info@keller-kalmbach.com www.keller-kalmbach.de

- Metrisches Gewinde: von M 12 bis M 16 für 1 – 2 Personen

- 360° schwenkbar

- 4-fache Sicherheit

- erfüllt alle Anforderungen der EN 795

- die Ringöse weist die Kennzeichnung des Modells, die von der technischen Bezugsbestimmung UNI EN 795 und UNI 365 vorgesehene Markierung sowie die Kennzeichnung der Konformität zur D.E: 89/686/EWG auf.

Vorteile

Unverlierbare Schraube.

Hinweise

Nicht für das Drehen unter Last geeignet. Bei dauerhafter Befestigung Gewinde durch Verkleben sichern.

Anwendung

Der PSA Anschlagpunkt dient als Befestigungspunkt für Systeme der persönlichen Absturzschutzausrüstung. Dieser Befestigungspunkt kann auch dauerhaft an einer baulichen Einrichtung befestigt werden um persönliche Schutzausrüstungen anzuschlagen.

Artikelvarianten

Gewindelänge (mm)	24
Anzahl zugelassene Personen	
2	•

Keller & Kalmbach GmbH & Co. KG • Siemensstraße 19 • 85716 Unterschleißheim • + 49 (0) 89 / 83 95 0 • info@keller-kalmbach.com www.keller-kalmbach.de